Grenton Switch

Fiche technique · MFP-001-T-02 · MFP-001-T-01

FINITION / VARIANTE	RÉFÉRENCE	EAN
Blanc	MFP-001-T-02	5902983719991
Noir	MFP-001-T-01	5902983719984

Traduction française du document original Grenton « Datasheet Grenton Switch », réf. MFP-001-T-0x, version v1.2, du 07/05/2024, établie par Domovial, partenaire officiel Grenton. En cas de divergence, seul le document original fait foi.

Document original (anglais) : https://domovial.fr/wp-content/uploads/2026/09/Grenton-datasheet-grenton-switch-v1-2.pdf

Les identifiants de l'interface Object Manager (propriétés, méthodes, événements, bornes) sont conservés en anglais, tels qu'ils apparaissent dans le logiciel.

Le Grenton Switch est un interrupteur minimaliste d'inspiration rétro (à levier), avec des cadres en verre, se montant dans des boîtes d'encastrement standard fi60. Le Grenton Switch se raccorde directement au bus du système Grenton et intègre un capteur de température.

1. Paramètres - DIN

FEATURES:

Inertion	Définit la constante de temps de l'entrée
HoldDelay	Délai en millisecondes au bout duquel, lorsqu'une touche est maintenue enfoncée, l'événement OnHold est généré
HoldInterval	Intervalle cyclique en millisecondes selon lequel, lorsqu'une touche est maintenue enfoncée, l'événement OnHold est généré
Value	Renvoie l'état de l'entrée, 0 ou 1
DistributedLogicGroup	Groupe de logique distribuée : groupe de diffusion pour la logique distribuée

METHODS:

SetInertion	Définit la valeur de Inertion
SetHoldDelay	Définit la valeur de HoldDelay
SetHoldInterval	Définit la valeur de HoldInterval

EVENTS:

OnValueChange	Généré lors d'un changement de l'état d'entrée (quelle que soit la valeur)
OnSwitchOn	Généré lorsque l'entrée passe à l'état haut
OnSwitchOff	Généré lorsque l'entrée passe à l'état bas
OnShortPress	Généré après un appui sur le bouton de 500 ms à 2000 ms
OnLongPress	Généré après un appui sur le bouton d'au moins 2000 ms
OnHold	Généré une première fois à l'issue du délai HoldDelay, puis cycliquement à chaque intervalle HoldInterval
OnClick	Généré après un appui sur le bouton de moins de 500 ms

2. Paramètres - PowerSupplyVoltage

FEATURES:

Value	Valeur actuelle de la tension d'alimentation
Value%	Valeur actuelle de l'entrée en pourcentage de la valeur maximale (MaxValue)
Sensitivity	Variation minimale de l'état d'entrée à partir de laquelle l'événement OnValueChange, OnValueLower ou OnValueRise est généré
MinValue	Valeur minimale de la caractéristique Value ; en dessous de cette valeur, l'événement OnOutOfRange est généré
MaxValue	Valeur maximale de la caractéristique Value ; au-delà de cette valeur, l'événement OnOutOfRange est généré

METHODS:

SetSensitivity	Définit la sensibilité de l'entrée
SetMinValue	Définit MinValue
SetMaxValue	Définit MaxValue

EVENTS:

OnValueChange	Événement généré lors d'un changement de l'état d'entrée
OnValueLower	Événement généré lorsque la valeur en entrée est inférieure à celle de la dernière lecture
OnValueRise	Événement généré lorsque la valeur en entrée est supérieure à celle de la dernière lecture
OnOutOfRange	Événement généré lors de la sortie de la plage admissible (MinValue - MaxValue)
OnInRange	Événement généré lorsque la valeur revient dans la plage MinValue - MaxValue

3. Caractéristiques techniques

Alimentation par le bus	24 Vdc
Consommation maximale	0,1 W
Consommation de courant maximale	4 mA (sous 24 Vdc)
Section maximale des conducteurs au connecteur	0,8 mm²
Capteur de température intégré	DS18B20
Nombre de capteurs 1-Wire supplémentaires pris en charge	1
Fixation	Encastré
Dimensions (H/L/P)	90/102/20 mm - partie apparente, 33 mm - profondeur dans le boîtier
Plage de température de fonctionnement	0 à +45 °C

4. Schéma de raccordement

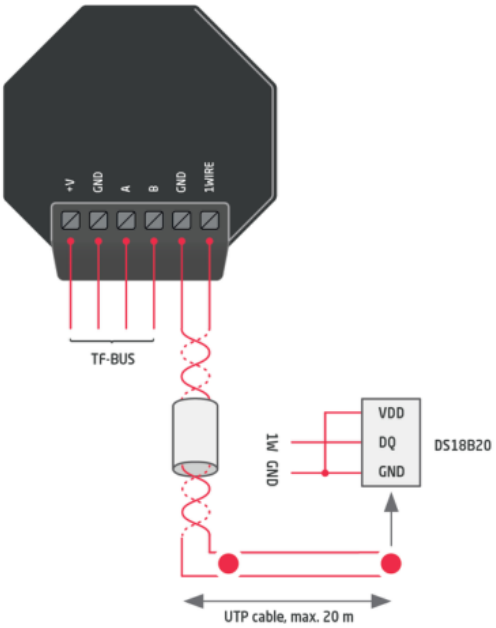

+V	Alimentation par le bus
GND	GND de l'alimentation +V
A	Sortie du signal A
B	Sortie du signal B
GND	GND pour le 1-Wire
1WIRE	Entrée 1-Wire

5. Avertissements et mises en garde

ATTENTION !

- Avant de procéder au montage, lisez les schémas d'installation et les instructions complètes disponibles sur www.grenton.com. Le non-respect des consignes contenues dans les instructions et des autres règles de prudence qu'impose la nature de l'équipement (appareil) peut mettre en danger la vie ou la santé, endommager l'appareil ou l'installation à laquelle il est raccordé, causer d'autres dommages matériels ou enfreindre d'autres réglementations applicables. Le fabricant de l'appareil, Grenton Sp. z o. o., décline toute responsabilité pour les dommages (matériels et immatériels) résultant d'un montage et/ou d'une utilisation de l'équipement non conformes aux instructions et/ou d'un manque de précaution dans la manipulation de l'équipement (appareil).
- L'alimentation de l'appareil, la charge admissible et les autres paramètres caractéristiques doivent être conformes aux spécifications de l'appareil, décrites en particulier dans la section « Caractéristiques techniques ».
- Le produit n'est pas destiné aux enfants ni aux animaux.
- Pour toute question technique ou remarque concernant le fonctionnement de l'appareil, contactez le support technique Domovial, partenaire officiel Grenton : support@domovial.fr.
- Les réponses aux questions fréquentes sont disponibles sur : www.support.grenton.com

DANGER !

- Danger de mort par électrocution !
- Les composants de l'installation (appareils individuels) sont conçus pour fonctionner dans une installation électrique domestique ou à proximité immédiate de celle-ci. Un raccordement ou une utilisation incorrects peuvent provoquer un incendie ou un choc électrique.
- Tous les travaux liés à l'installation de l'appareil, en particulier ceux qui impliquent une intervention sur l'installation électrique, ne peuvent être réalisés que par une personne disposant des qualifications ou habilitations appropriées.
- Lors de l'installation de l'appareil, assurez-vous que la tension d'alimentation est coupée sur le circuit auquel l'appareil est raccordé ou à proximité duquel le montage a lieu.

6. Marquage CE

Le fabricant déclare que l'appareil est entièrement conforme aux exigences de la législation de l'Union européenne, y compris les directives « nouvelle approche » applicables à cet équipement. En particulier, Grenton Sp. z o. o. déclare que l'appareil satisfait aux exigences de sécurité prévues par la loi et qu'il est conforme aux réglementations nationales transposant les directives applicables : la directive relative à la compatibilité électromagnétique (CEM 2014/30/UE) et la directive relative à la limitation de l'utilisation de certaines substances dangereuses dans les équipements électriques et électroniques (RoHS II - 2011/65/UE).

7. Garantie

Conditions de garantie du fabricant disponibles sur : www.grenton.com/warranty. En France, Domovial, partenaire officiel Grenton, coordonne la garantie et le service après-vente : support@domovial.fr.

8. Coordonnées du fabricant

Grenton Sp. z o.o., ul. Na Wierzchowinach 3, 30-222 Kraków, Pologne, www.grenton.com